Siłownie plenerowe COMES Słup + Narciarz

Nr katalogowy: **14.00.00**
14.07.02

Optymalne dla grupy wiekowej: **od 14 lat**
Wysokość swobodnego upadku: **300 mm**

Wyrób spełnia wymagania zawarte w:
PN-EN 16630:2015, PN-EN 1176-1:2009,
PN-EN 1176-7:2009
co potwierdza certyfikat nr: **88/1/14**

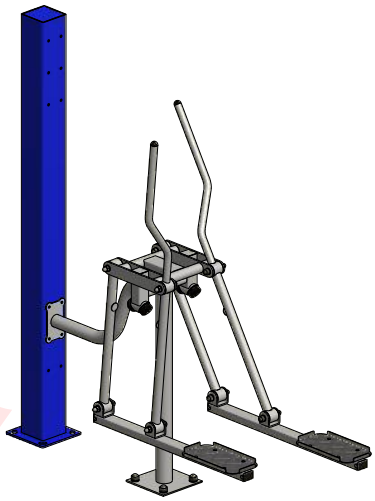

WIDOK 1

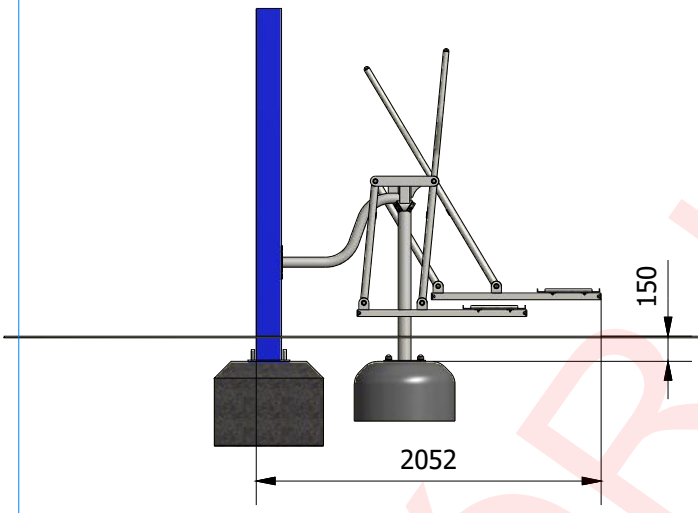

WIDOK 2

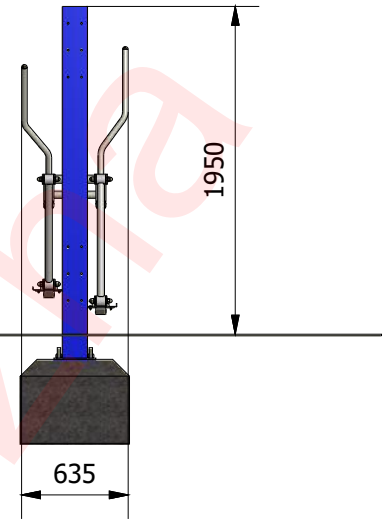

Wymiary	[m]
Dł x Szer	2,05x0,65
Wysokość całkowita	1,95
Strefa bezpieczeństwa	5,05x3,65
Liczba użytkowników	1
Rodzaj prefabrykat	szt.
OS2/S	1
Wylewka	0,65 x 0,65 x 0,5 (x1)

*** słup z profilu zamkniętego 150x150 mm**
*** konstrukcja z rur o średnicy 33, 42 i 60 mm oraz profilu zamkniętego 40x60 mm**
*** montaż na wylewce betonowej (0,65x0,65x0,5 m) i prefabrykacie betonowym OS2/S**
*** możliwość różnych konfiguracji urządzeń**

Elementy stalowe (z wyłączeniem stali nierdzewnej) zabezpieczone antykorozyjnie poprzez posforanowanie chemiczne i malowanie proszkowe podkładem o wysokiej zawartości cynku albo cynkowane ogniowo.
Nawierzchniowo malowane proszkowo wysokiej jakości kolorowymi farbami wybranymi z palety RAL; wg katalogu, ewentualnie inne kolory.
Malowanie standardowe: siwy RAL 7040, granatowy RAL 5002
W przypadku wybrania innych kolorów z palety kolorów RAL, termin przygotowania wyrobu wydłuża się i rosną koszty malowania, co może skutkować wzrostem ceny i czasu oczekiwania na dostawę.

Minimalna wymagana strefa bezpieczeństwa - powierzchnia zderzenia PZ / obwód **18,5 m2 / 17,4 mb**

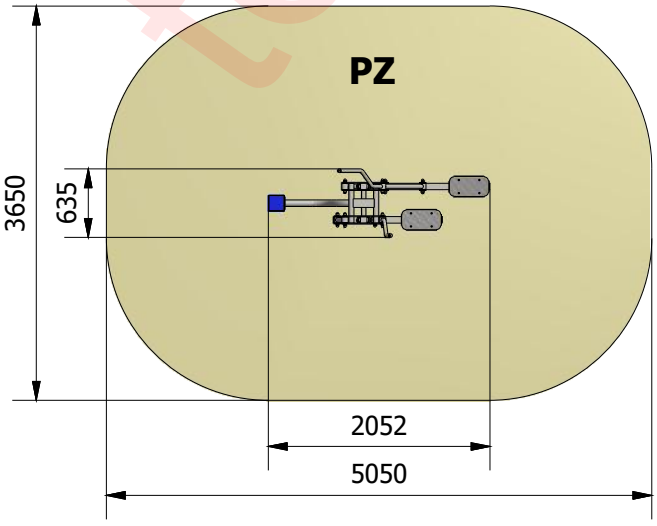

COMES
COMES Sokołowscy Sp.J.
26-500 Szydłowiec, ul. Kościuszki 128A
tel. (48) 617 48 17, 617 60 35, fax (48) 617 48 19
www.comes.pl, comes@comes.pl

wzór karta techniczna